МАРТ

Е-МАРТ
ВАШ ПОСТАВЩИК
EZVIZ

https://emart.su/brands/ezviz/

Федеральный	8 800 511-77-41
Санкт-петербург	8 812 426-99-66
Москва	8 495 137-99-67
Краснодар	8 861 205-62-66

www.emart.su

mail@emart.su

EN

FR

ES

RU

TR

EG

FA

Quick Start Guide

www.ezvizlife.com

Комплектация

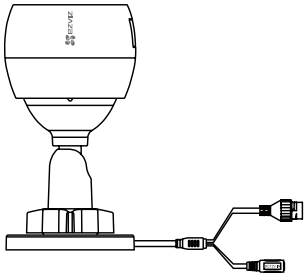

Интернет-камера, 1 шт.

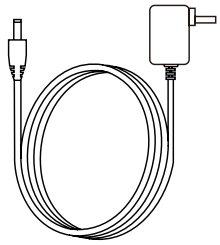

Адаптер питания, 1 шт.

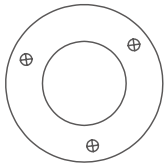

Монтажный шаблон, 1 шт.

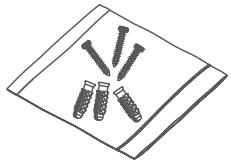

Комплект винтового крепления, 1 шт.

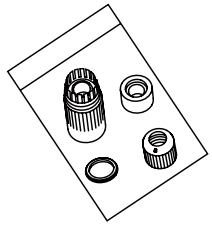

Набор аксессуаров для защиты от воды, 1 шт.

Краткое руководство пользователя, 1 шт.

Основные компоненты

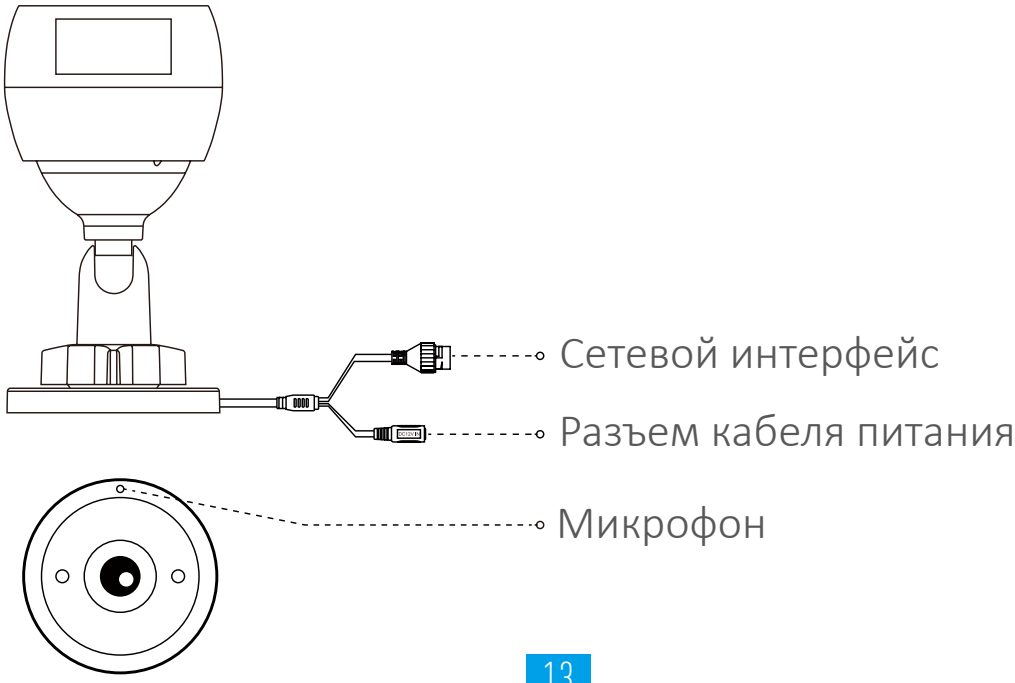

Операции

Шаг 1.

Схема подключения

Вариант А. Подключите камеру к PoE-коммутатору для подачи питания на камеру.

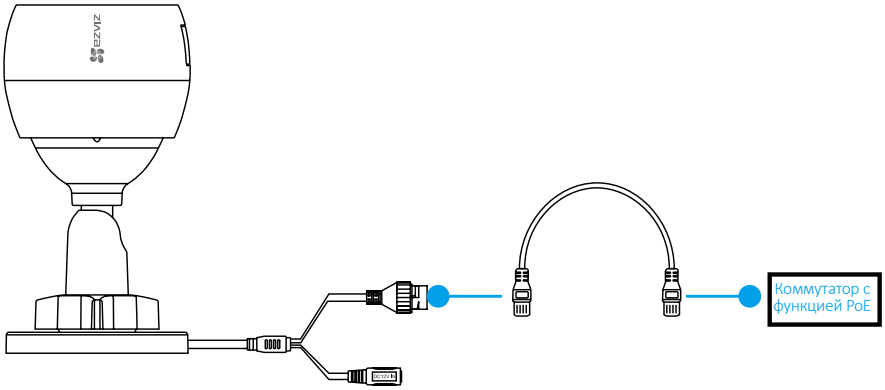

Вариант Б. 1. Подключите камеру к маршрутизатору с помощью сетевого кабеля.

2. Подключите камеру к розетке электропитания с помощью шнура питания.

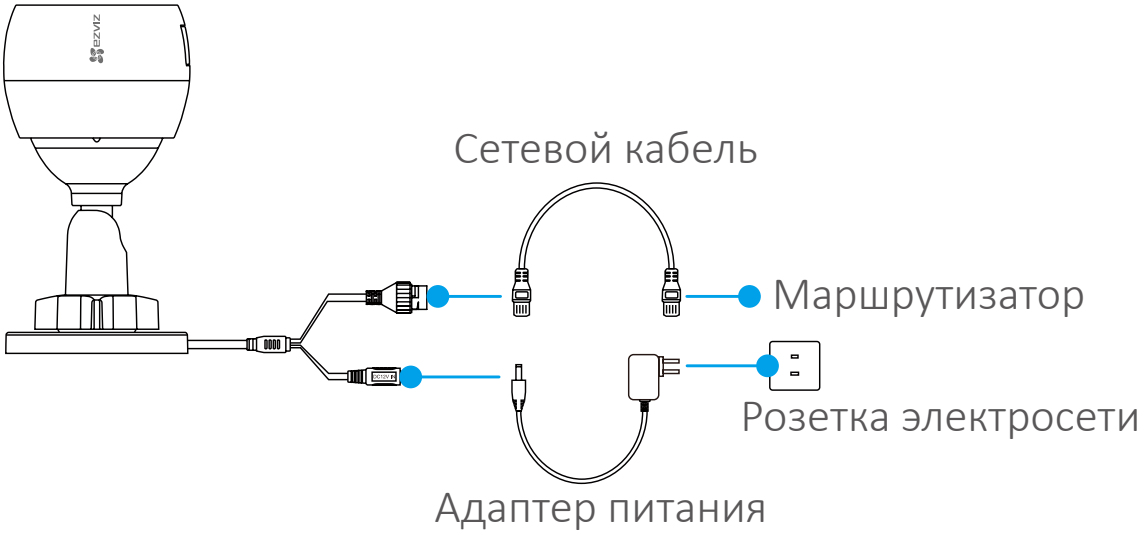

Шаг 2.
Настройка камеры

1 Создание аккаунта пользователя.

-Подключите мобильный телефон к сети Wi-Fi.

-Загрузите и установите приложение EZVIZ, выполнив поиск по слову «EZVIZ» в App Store или Google Play™.

-Запустите приложение и зарегистрируйте новый аккаунт пользователя EZVIZ, следуя инструкциям мастера запуска.

2 Добавление камеры в систему EZVIZ.

-Войдите в приложение EZVIZ.

-В верхнем правом углу главного экрана нажмите «+», чтобы открыть страницу для сканирования QR-кода.

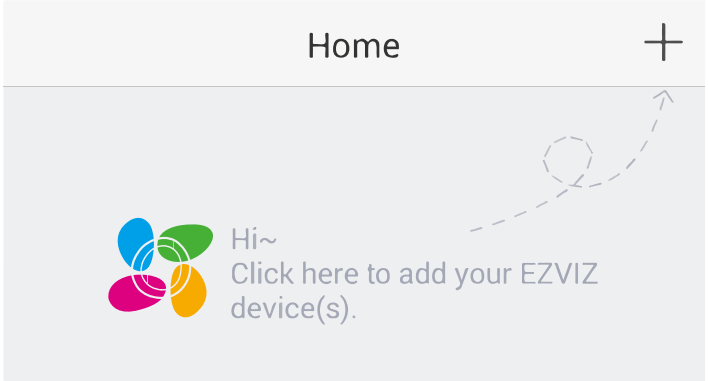

-Отсканируйте QR-код на корпусе камеры.

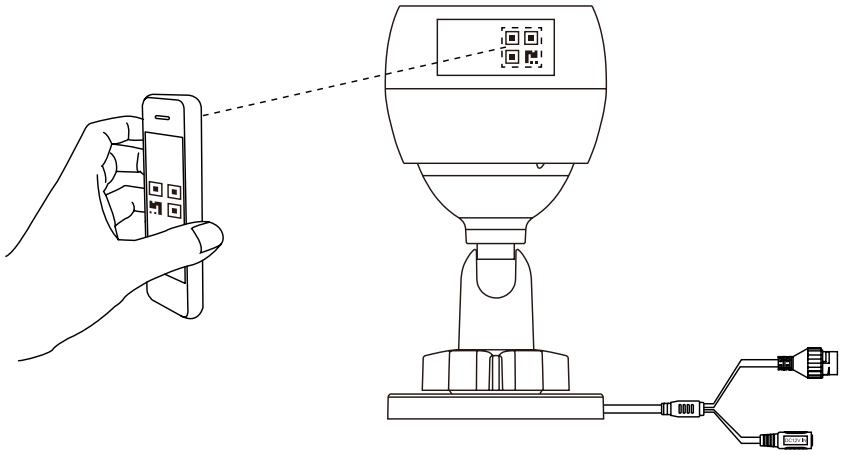

-Для завершения настройки камеры следуйте всплывающим инструкциям мастера настройки.

Шаг 3.

Установка камеры

Камеру можно установить на стену или потолок.

Перед установкой убедитесь, что выбранная поверхность может выдержать вес, в три раза превышающий вес камеры.

1 Установка камеры

- Поместите шаблон для сверления отверстий на выбранную для установки камеры поверхность.
- (При установке на цементную стену или потолок) Просверлите отверстия для винтов с помощью шаблона и установите в отверстия три расширительных болта.
- Прикрепите основание камеры в соответствии с шаблоном, используя три металлических винта.

RU

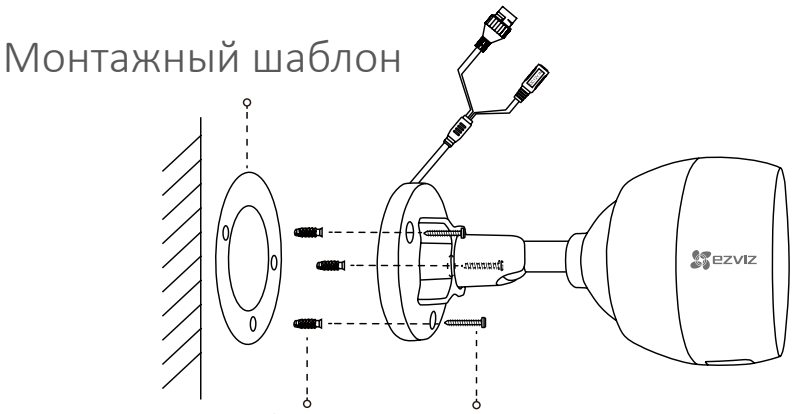

2 Регулировка угла обзора

- Ослабьте регулировочный винт.
- Отрегулируйте угол обзора камеры, как вам необходимо.
- Затяните регулировочный винт.

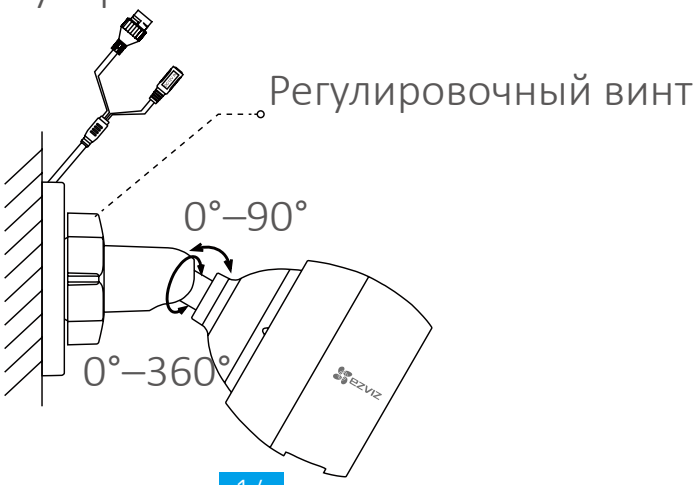

UD09472B-A