МАРТ

E-МАРТ
ВАШ ПОСТАВЩИК ATIS

https://emart.su/brands/atis/

Федеральный	8 800 511-77-41
Санкт-петербург	8 812 426-99-66
Москва	8 495 137-99-67
Краснодар	8 861 205-62-66

www.emart.su

mail@emart.su

ANH-D12-2.8 (4/6 мм)
2 Мп IP камера с ИК подсветкой до 30м

объектив 2.8 мм

объектив 4/6 мм

Общая информация

- Матрица 1/2.8" progressive scan CMOS
- 1920 × 1080@30к/с
- Объектив 2.8, 4, 6мм фиксированный
- H.264+, H.264
- BLC/3D DNR
- IP67, IK10
- Цифровой WDR

Спецификация

Камера	
Матрица	1/2.8" progressive scan CMOS
Чувствительность	Цвет: 0.01 лк. @(F1.2, AGC вкл), 0.028 лк. @(F2.0, AGC вкл); Ч/Б: 0.001 лк. @(F1.2, AGC вкл), 0.0028 лк. @(F2.0, AGC вкл), 0 лк. с ИК
Скорость электронного затвора	1/3с - 1/100, 000с
Медленный затвор	Да
Автоматическая диафрагма	Нет
Режим "день / ночь"	Механический ИК-фильтр
Digital Noise Reduction	3D DNR
WDR	DWDR
Регулировка угла установки	Поворот: 0° - 355°, наклон: 0° - 75°
Объектив	
Объектив	2.8, 4, 6 мм
Диафрагма	F2.0
Регулировка фокуса	Нет
FOV (угол обзора)	2.8 мм @F2.0, по горизонтали FOV 114°, по вертикали FOV 62°, по диагонали FOV: 135°. 4 мм @F2.0, по горизонтали FOV 87°, по вертикали FOV 48°, по диагонали FOV: 102°. 6 мм @F2.0, по горизонтали FOV 58°, по вертикале FOV 32°, по диагонали FOV: 75°
Крепление объектива	M12
ИК подсветка	
Дальность ИК подсветки	2.8/4 мм: до 20 м 6 мм: до 30 м
Длина волны	850 нм
Стандарт сжатия	
Видео сжатие	Основной поток: H.264 Дополнительный поток: H.264/MJPEG
Профиль H.264	Baseline Profile/Main Profile
Профиль H.264+	Поддержка Main stream
Битрейт видео	32 Кбит/с - 8 Мбит/с
Изображение	
Максимальное разрешение	1920 × 1080
Основной поток . Макс. частота смены кадров	50Гц: 25к/с (1920 × 1080, 1280 × 960, 1280 × 720) 60Гц: 30к/с (1920 × 1080, 1280 × 960, 1280 × 720)
Дополнительный поток Макс. частота смены кадров	50Гц: 25к/с (640 × 480, 640 × 360, 320 × 240) 60Гц: 30к/с (640 × 480, 640 × 360, 320 × 240)
Улучшения изображения	BLC, 3D DNR
Настройки изображения	Режим поворота, насыщенность, яркость, контрастность, резкость, AGC, баланс белого регулируется клиентским программным обеспечением или веб-браузером
Переключение режима	День, ночь, авто, по расписанию
Сеть	
Передача тревожных сообщений	Обнаружение движения, саботажа, несанкционированного доступа
Протоколы	TCP/IP, ICMP, HTTP, HTTPS, FTP, DHCP, DNS, DDNS, RTP, RTSP, RTCP, NTP, UPnP™, SMTP, IGMP, 802.1X, QoS, IPv6, UDP, Bonjour
Общие функции	Антимерцание, зеркалирование, защита паролем, маска конфиденциальности, водяной знак
Версия прошивки	5.5.4
API	ONVIF (PROFILE S), ISAPI
Одновременный просмотр	до 6 пользователей

Пользователь/Host	до 32 пользователей 3 уровня доступа: администратор, оператор и пользователь.
Client(ПО для работы с камерой)	iVMS-4200, iVMS-4500, iVMS-5200, Hik-Connect, SADP, Guarding Vision
Web Browser (баузеры)	IE8+, Chrome 31.0-44, Firefox 30.0-51, Safari 8.0+
Интерфейсы	
Сетевой интерфейс	1 RJ45 10/100 Мбит/с , самонастраивающийся Ethernet порт
Общие	
Условия эксплуатации	-30 °C до +60 °C (-22 °F до +140 °F), влажность: 95% или меньше (без конденсата)
Источник питания	12В DC ± 25% (блок питания) поддержка PoE (802.3af, class 3)
Потребляемая мощность и ток	12В DC, 0.4 А, макс. 5Вт; PoE: (802.3af, 36В до 57В), 0.2А до 0.1А, макс. 6.5Вт
Уровень защиты	IP67, IK10
Материал корпуса	Передняя часть: пластик, основание: металл
Размеры	Ф 111мм × Ф 82.4мм
Weight	Камера: 0,420 кг

Доступные модели

ANH-D12-2.8
ANH-D12-4
ANH-D12-6

Размеры

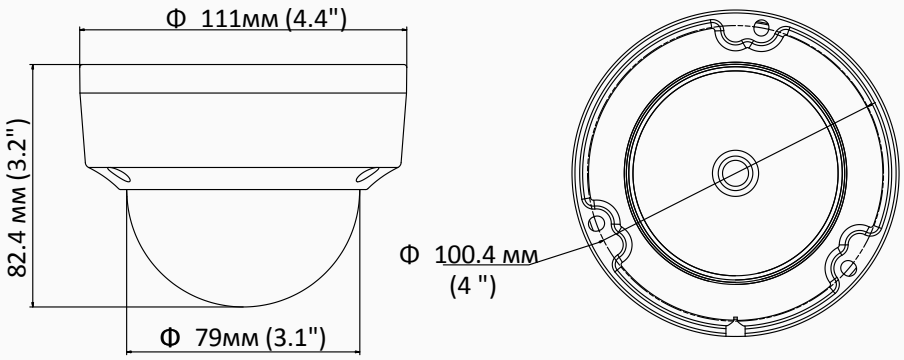

Аксессуары ATIS

SP-BOX-130

монтажная коробка

Дистрибьютор

https://tdtorus.ru/