РУКОВОДСТВО ПОЛЬЗОВАТЕЛЯ

4-КАНАЛЬНАЯ ПРИЕМНАЯ ПЛАТА

модели

R5401- R5407

с ручным управлением

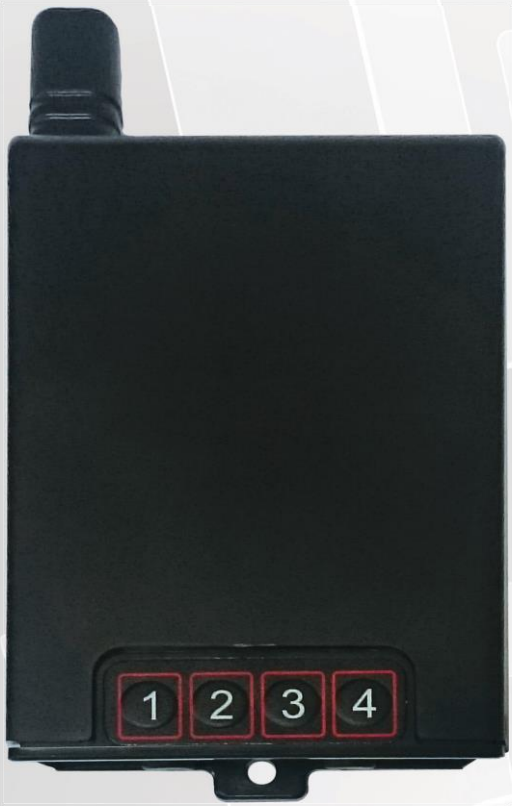

1. Правила техники безопасности

1. Перед началом эксплуатации внимательно прочтите данное руководство пользователя.

2. Перед подключением убедитесь, что питание отключено, так как в данной модели отсутствуют предохранители.

3. Перед началом программирования удалите все брелки-передатчики из памяти (см. п.4).

4. При программировании не переключайте микровыключатели во избежание сбоев в работе.

5. На работу приемника может влиять оборудование, работающее в том же частотном диапазоне.

6. Не допускается использование данного оборудования для управления устройствами повышенной опасности (например, краны).

7. Беспроводное (ручное) управление оборудованием не должно создавать угрозу жизни и имуществу при сбое, все угрозы безопасности должны быть устранены.

8. Соединительные провода не должны быть слишком длинными, во избежание нестабильной работы.

2. Технические характеристики

Напряжение питания	12 В DC / 24 В AC
Температура работы	-20 ~+60°C
Рабочая частота	433,92 **МГц**
Кол-во брелков в памяти	30-300 шт (динамический код) 60-600 шт (фиксированный код)
Контакты реле	0,5А/ 240В

Включение каналов дублируется кнопками на корпусе, корпус комплектуется гермовводами.

Полярность подключения источника питания не важна.

Имеется возможность перевести выходные реле в триггерный режим.

3. Схема подключения, габариты (мм)

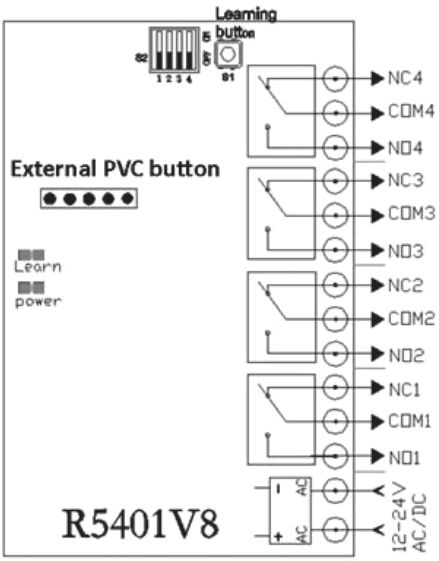

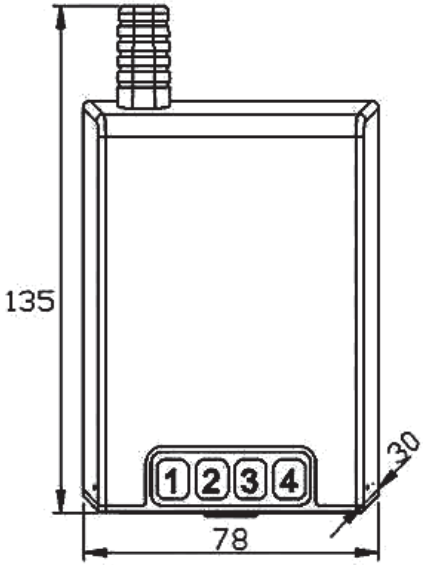

Подключение к плате управления PU-Z1 шлагбаумов серии Фантом:

*Питание радиоприемника подключается к клемме X14
*Выбранный управляющий сигнал нормально разомкнутый (COM#, NO#) подключается к клемме X12

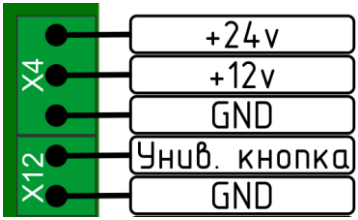

4. Функционирование

1. Внесение брелка-передатчика:

Нажмите кнопку S1 на приемной плате, загорится красный светодиод LEARN.
Нажмите любую кнопку на брелке-передатчике дважды, светодиод мигнет и через некоторое время погаснет.
Это означает, что внесение нового брелка прошло удачно.

2. Удаление брелка-передатчика:

Нажмите кнопку S1 на приемной плате и удерживайте, красный светодиод LEARN загорится на 8 с и потухнет, **отпустите кнопку S1** - светодиод загорится вновь на 2 с и потухнет.
Все брелки-передатчики удалены из памяти.

3. Микровыключатели S2:

Предназначены для включения триггерного режима для каналов 1-4.
При данном режиме первое нажатие на любую кнопку брелка приводит к включению соответствующего реле канала, второе нажатие – к выключению.

S2	ON	OFF
DIP1 Канал 1	Триггерный режим **включен**	Триггерный режим **выключен**
DIP2 Канал 2		
DIP3 Канал 3		
DIP4 Канал 4		

4. Дистанционное внесение брелка-передатчика:

- Используйте брелок который был уже внесен в память ранее, нажмите кнопки 1 и 2 на этом брелке одновременно
- Затем нажмите кнопку 2 на нем, чтобы перевести приемную плату в режим программирования.
- Далее выполните п.1 , без нажатия кнопки S1.

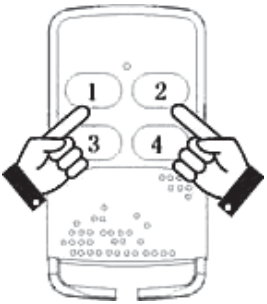

Шаг 1. Брелок, уже внесенный в память:
Используйте брелок который был уже внесен в память ранее, нажмите кнопки 1 и 2 на этом брелке одновременно на некоторое время.

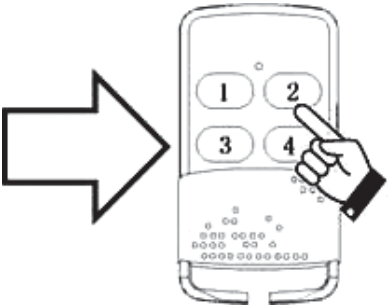

Шаг 2. Брелок, уже внесенный в память:
Затем нажмите кнопку 2 на нем, чтобы перевести приемную плату в режим программирования, красный светодиод LEARN загорится.

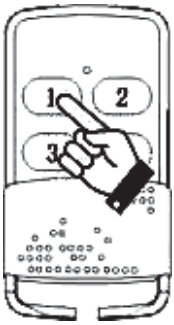

Шаг 3. Брелок, не внесенный в память:
Нажмите любую кнопку на брелке-передатчике дважды, светодиод мигнет и через некоторое время погаснет. Это означает, что внесение нового брелка прошло удачно.

5. Управление брелком-передатчиком:

После проведения обучения, кнопки 1 - 4 брелка передатчика могут контролировать каналы 1 - 4 соответственно.

6. Внешние кнопки:

На корпусе приемной платы работают так же, как и кнопки на брелке-передатчике.

7. Канал 1 выход,
“сухой” контакт COM1 NC1
(замкнут, размыкается при срабатывании)
или COM1 NO1
(разомкнут, замыкается при срабатывании)

Канал 2 выход,
“сухой” контакт COM2 NC2
(замкнут, размыкается при срабатывании)
или COM2 NO2
(разомкнут, замыкается при срабатывании)

Канал 3 выход,
“сухой” контакт COM3 NC3
(замкнут, размыкается при срабатывании)
или COM3 NO3
(разомкнут, замыкается при срабатывании)

Канал 4 выход,
“сухой” контакт COM4 NC4
(замкнут, размыкается при срабатывании)
или COM4 NO4
(разомкнут, замыкается при срабатывании)

5. Модели

Модель	Частота, МГц	Кодирование	Память, брелков	Напряжение питания, В
R5401	433,92	Динамический код	30	12-24
R5403	433,92	Динамический код	300	12-24
R5405	433,92	Фиксированный код	60	12-24
R5407	433,92	Фиксированный код	600	12-24