COMMAX

Blooming Life
HomeNetwork

Цветной видеодомофон
Модель CDV-50AM

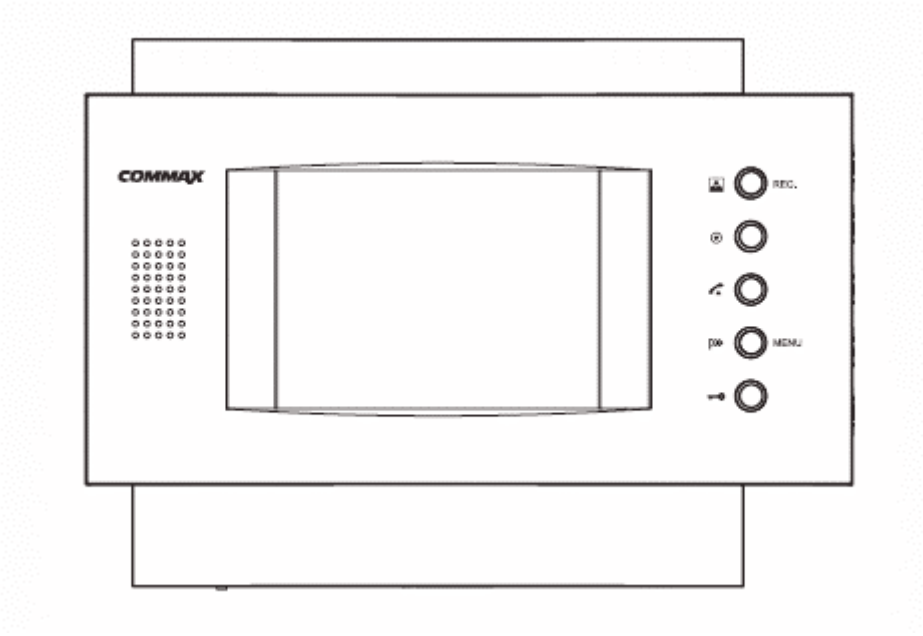

COMMAX Co.,Ltd.

- Thank you for purchasing our COMMAX product.
- Please carefully read this User's Guide (in particular, precautions for safety) before using the product and follow the instructions to use your productexactly.
- The company is not responsible for any safety accidents caused in abnormal operation of the product.

Оглавление

Меры предосторожности…….2
1. Органы управления…….……..3
2. Основные функции……..4
3. Сохранение изображений и программирование……5
1. Сохранение изображений от входной камеры.
2. Программирование режимов.
2-1. Просмотр сохраненных данных.
2-2. Удаление всех сохраненных изображений.
2-3. Режим автоматической записи.
2-4. Установка времени.
2-5. Программирование камер.
4. Рекомендации по установке……..8
5. Комплектность поставки……8
6. Технические данные……9

Меры предосторожности

При работе с аппаратом соблюдайте основные меры безопасности использования электрооборудования и эксплуатации электронных приборов.

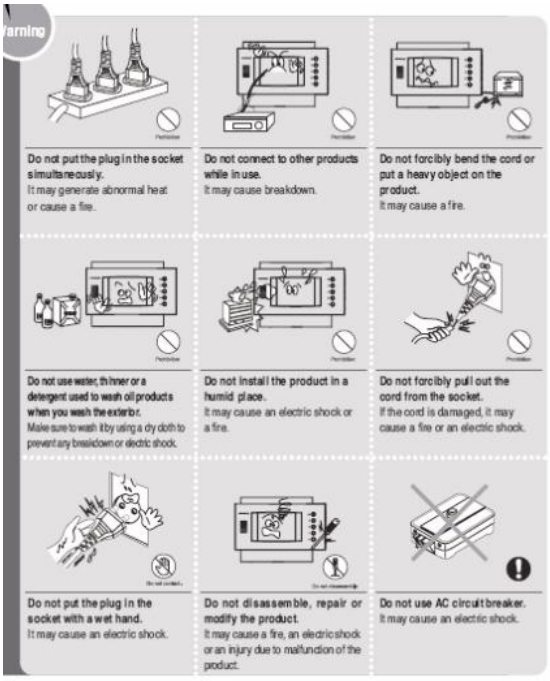

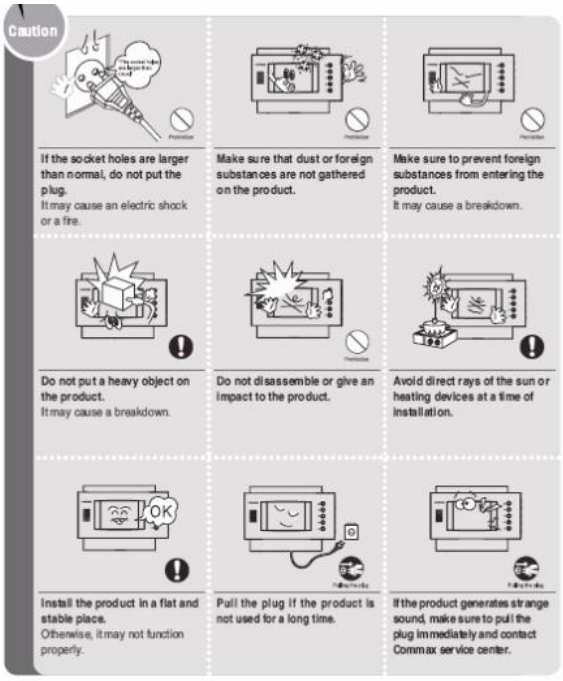

1. Органы управления

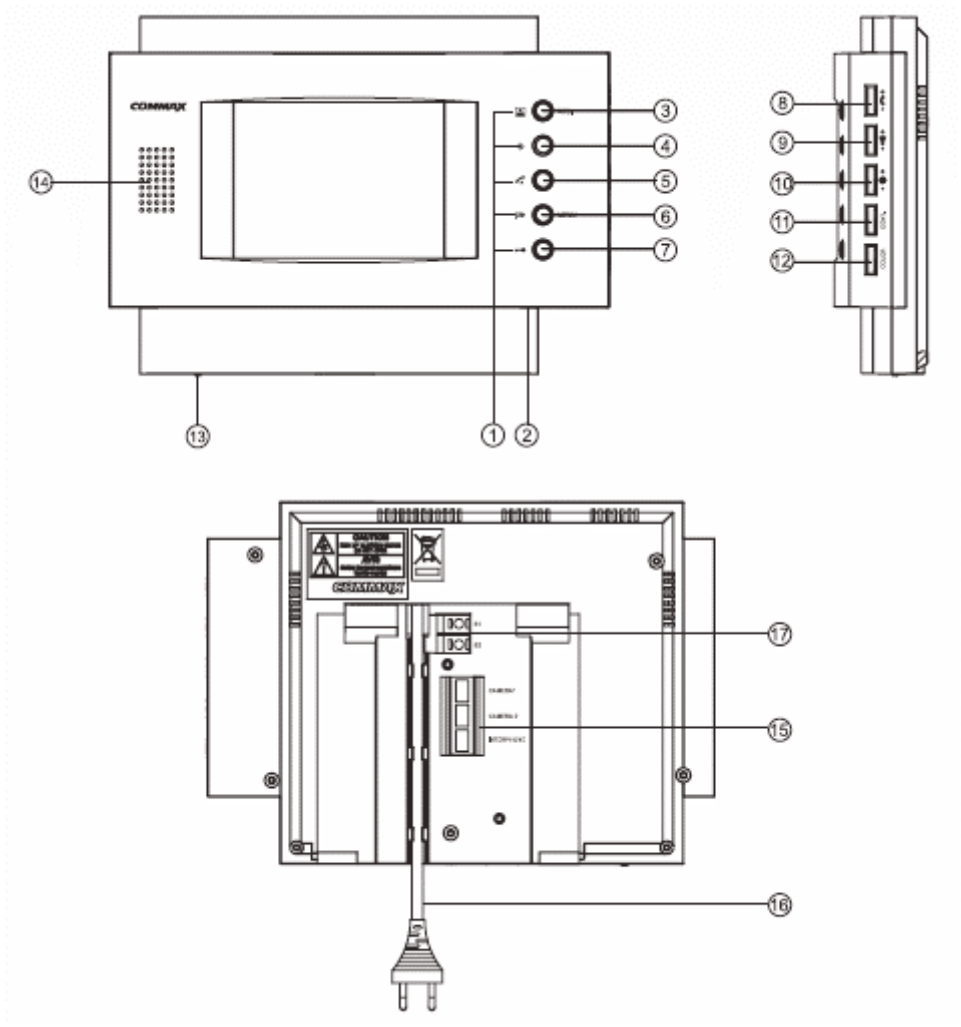

№	Назначение	№	Назначение	№	Назначение
1	Светодиодные индикаторы	7	Кнопка открывания замка	13	Выключатель питания
2	Микрофон	8	Регулятор громкости переговоров	14	Динамик
3	Кнопка просмотра/записи (REC)	9	Регулятор громкости звонка вызова	15	Разъемы подключения внешних устройств
4	Кнопка «Вызов интерфона»	10	Регулятор яркости	16	Шнур питания
5	Кнопка вызова (Call)	11	Регулятор контрастности		
6	Кнопка приоритет вызова/меню (MENU)	12	Регулятор цветности		

- Регулятор громкости переговоров контролирует громкость звука в трубке.
- Регулятор громкости звонка вызова контролирует громкость вызывного сигнала.
- Регулятор яркости – настройка изображения монитора.
- Регулятор контрастности - настройка изображения монитора.
- Регулятор цветности - настройка изображения монитора.

2. Основные функции

Режимы работы видеодомофона

** Вызов посетителем.*

1. Вызов видеодомофона посетителем осуществляется при помощи нажатия кнопки на панели дверной камеры. На мониторе раздается звуковой сигнал с перезвоном и на экране домофона появляется изображение посетителя.
2. После появления изображения посетителя на экране нажатие кнопки панели видеодомофона позволяет проведение переговоров. (Максимальное время – 90 сек.).
3. Для завершения переговоров еще раз нажмите кнопку панели домофона. Монитор видеодомофона возвращается в дежурный режим.
4. Нажатием кнопки панели видеодомофона проводится открывание замка двери.

** Вызов интерфона.*

1. Вызов интерфона проводится нажатием кнопки «Вызов интерфона» (п.4) на панели видеодомофона. При вызове с интерфона прием сигнала проводится нажатием кнопки «Call» (п.5).
2. При проведении вызова с интерфона на видеодомофон CDV-50AM раздается тональный сигнал.
3. Если во время проведения переговоров между интерфоном и видеодомофоном поступает сигнал вызова от посетителя с дверной камеры, возможно проведение 3-х сторонних переговоров между интерфоном, видеодомофоном и панелью дверной камеры.

** Просмотр изображений.*

1. Просмотр на мониторе видеодомофона изображений от подключенной камеры производится нажатием кнопки просмотра/записи (REC) (п.3). Изображение от камеры будет отображаться в течение 1-й минуты.
2. Если к видеодомофону подключены 2-е камеры, то переключение отображения информации от них проводится последовательным нажатием кнопки просмотра на панели видеодомофона.

** Приоритет переговоров*

При наличии мешающих шумов во время проведения переговоров с вызывной панелью дверной камеры нажатие и удержание кнопки MENU приоритет вызова/меню (MENU) (п.6) позволяет передавать звуковую информацию только от видеодомофона CDV-50AM на панель дверной камеры.

3. Сохранение изображений и программирование

1. Сохранение изображений от входной камеры.

Во время работы видеодомофона в режиме просмотра изображений от входной камеры при нажатии кнопки просмотра/записи (REC) (п.3) на время 2-е секунды в верхнем левом углу монитора появляется транспарант режима записи «Record» и в этот момент проводится запись одного кадра изображения от камеры.

2. Программирование режимов.

Во время работы видеодомофона в дежурном режиме при нажатии кнопки приоритет вызова/меню (MENU) (п.6) на время 2-е секунды на экране монитора будет отображено основное меню программирования режимов.

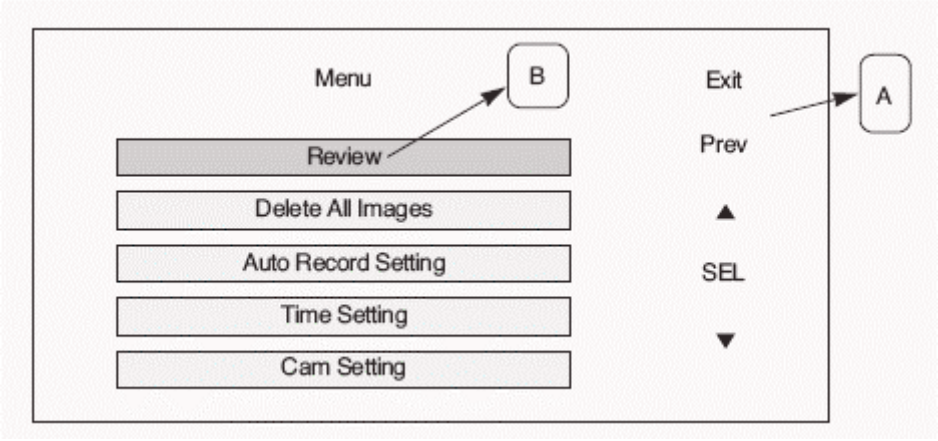

Примечание:

1. Управление пятью функциями программирования, обозначенными в списке «А», проводится соответствующими кнопками на панели монитора видеодомофона. (Например: «Exit» - кнопка просмотра/записи (REC) (п.3); «Prev» - кнопка «Вызов интерфона» (п.4) и т.д.).

2. Переключение пяти режимов программирования, обозначенными в списке «В», аналогично проводится соответствующими кнопками на панели монитора видеодомофона.

2-1. Просмотр сохраненных данных.

Во время работы видеодомофона в режиме просмотра «**Review**» на экране монитора будет отображаться сохраненная информация от камеры и в правой стороне экрана появится соответствующее меню управления.

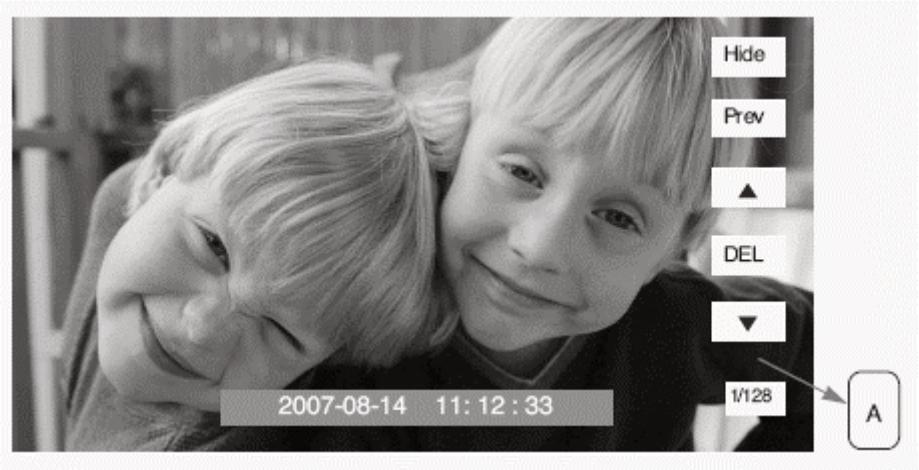

Примечание:

1. Если в видеодомофоне нет сохраненной информации, то на экране монитора появится сообщение «**No Image**».

2. Управление пятью функциями, обозначенными в списке «А», проводится соответствующими кнопками на панели монитора видеодомофона. (Например: «Hide» - кнопка просмотра/записи (REC) (п.3); «Prev» - кнопка «Вызов интерфона» (п.4) и т.д.).

2-2. Удаление всех сохраненных изображений.

При выборе опции удаления всех сохраненных изображений «**Delete All Images**» в основном меню на экране монитора появится соответствующее окно управления.

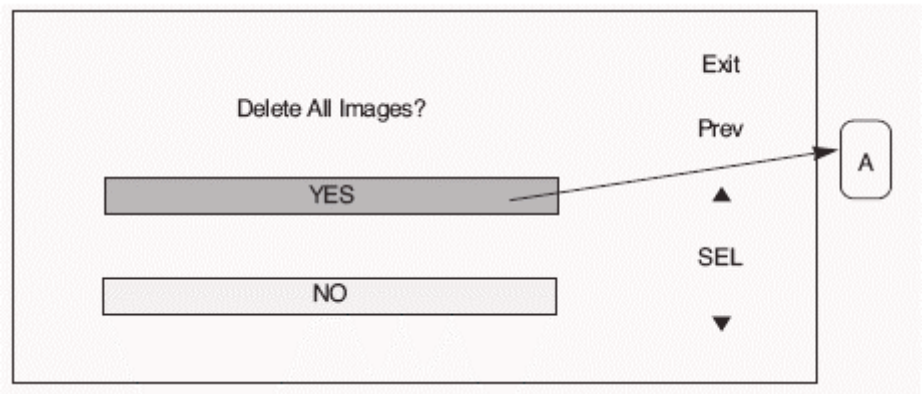

Примечание:

При удалении всех сохраненных изображений необходимо провести подтверждение проведения операции.

2-3. Режим автоматической записи.

Опция предназначена для включения режима автоматической записи изображений посетителей во время отсутствия владельца видеодомофона.

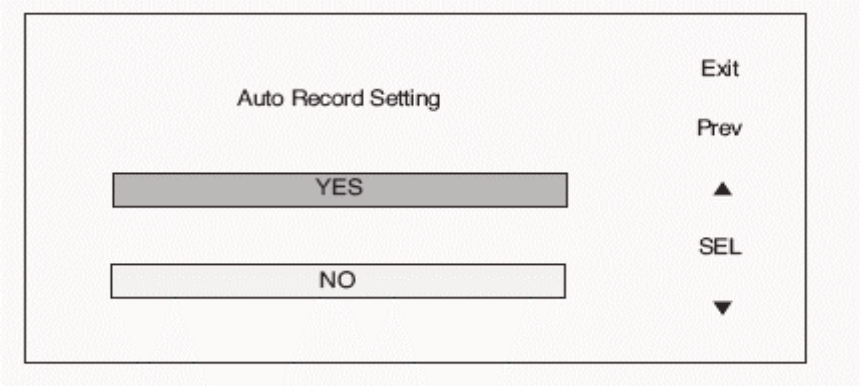

Примечание:

При включении режима автоматической записи изображений видеодомофон будет проводить запись одного кадра при поступлении вызова от панели дверной камеры. Максимальное количество кадров – 128 снимков. После превышения указанного количества (128) при поступлении информации проводится автоматическая замена наиболее ранних данных (1/128).

2-4. Установка времени.

В опции проводится установка даты и времени.

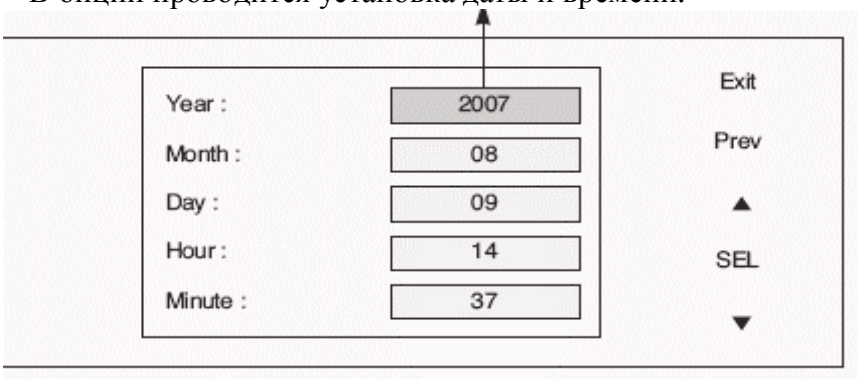

2-5. Программирование камер.

Опция предназначена для активации работы подключенных камер. При выборе какой-либо одной камеры сигналы от другой не принимаются.

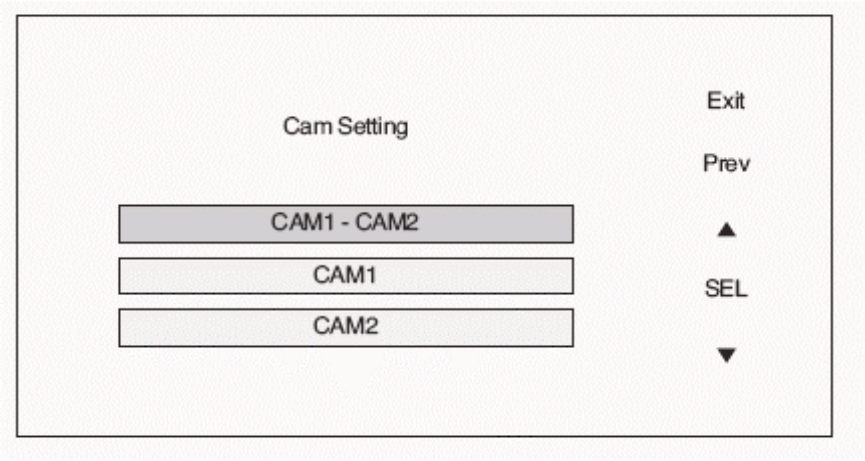

4. Рекомендации по установке

Рекомендации по размещению и монтажу оборудования.

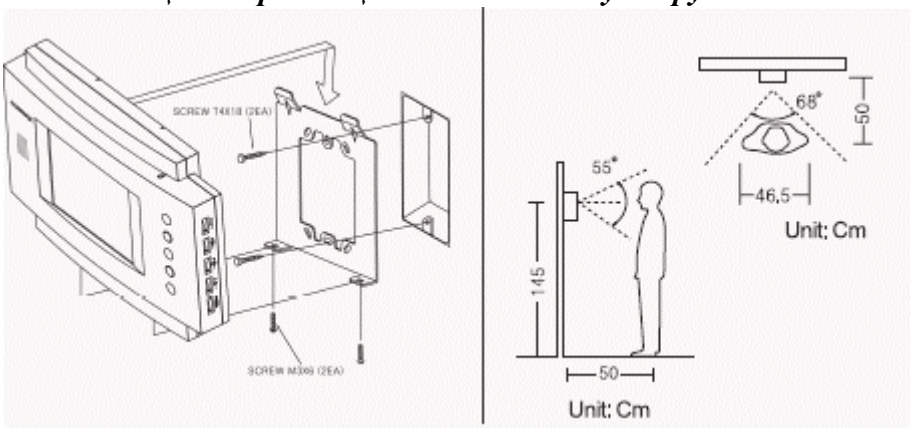

Схема подключений.

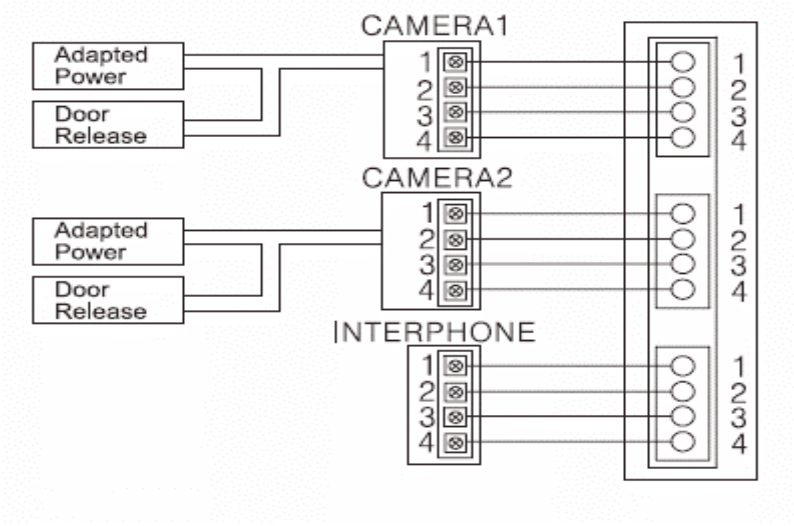

5. Комплектность поставки

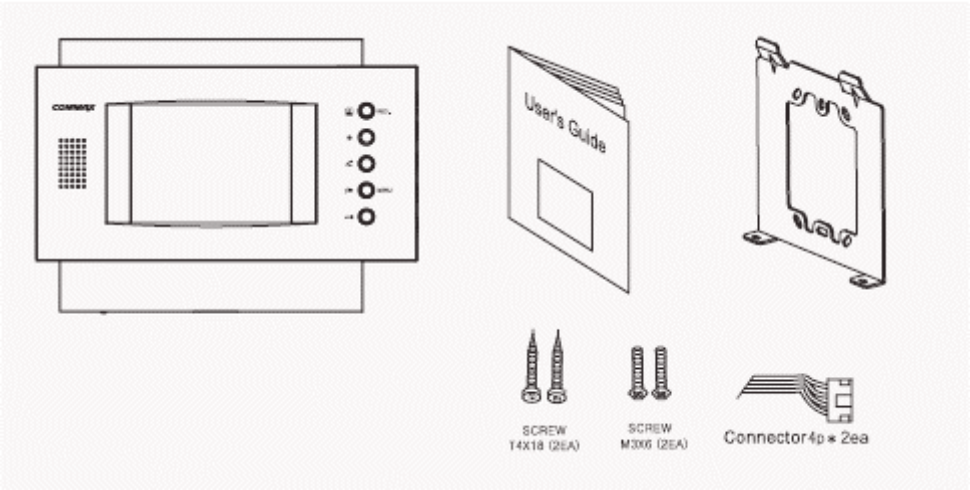

6. Технические данные

Параметр	Модель CDV-50AM
Способ соединения	Камера – 4-х проводная линия; Интерфон – 4-х проводная линия.
Питание	100 – 240 В , 50/60 Гц.
Потребляемая мощность CDV-50A	Макс.- 20 Вт, дежурный режим – 7 Вт.
Память изображений	128 кадров
Ведение переговоров	«ханд-фри» (без трубки)
Экран	5 дюймов, цветной TFT-LCD дисплей
Сигналы вызова	Электронный перезвон, тональный сигнал.
Время отображения изображения	Дежурный режим – 60 сек; Вызов – 90 сек.
Расстояние связи	Вход – 50 м (0,65 мм), Интерфон – 20 м (0,65 мм).

COMMAX

Blooming Life, HomeNetwork

COMMAX Co.,Ltd.

a513-11, Sangdaewon-dong, Jungwon-gu, Seongnam-si, Gyeonggi-do, Korea

Int'l Business Dept. : Tel.; +82-31-7393-540~550 Fax.; +82-31-745-2133

Web site : www.commax.com

Printed In Korea/ 2007.11